保修卡

相关信息（用户填写）			
用户姓名		常用电话	
通讯地址			
产品型号		产品编号	
购买店铺		购买日期	
维修点		发票号码	

维修记录			
故障内容			
处理详情			
维修单位名称		维修单位电话	
维修日期		维修员签名	

维修电话：400-8899-315

在购买本公司产品时，请立即填写此保修卡；请妥善保管保修卡，消费者不必将其寄回本公司；维修时请携带保修卡及有效发票正本。

服务承诺

产品如有故障，请与本公司当地经销服务网点或客户服务中心联系。
按国家"新三包法"规定，享受三包服务。
工程类产品（如壁扇、吊扇、楼顶扇），整机包修一年，主电机包修三年；
其他风扇产品整机包修一年，主电机包修十年。

属下列情况之一的，不享受三包服务，但可付费修理:

1. 消费者因使用、维护、保管不当造成损坏的;
2. 非承担三包修理者拆动造成损坏的;
3. 无保修卡及有效发票的;
4. 保修卡与修理产品型号不符合或者涂改的;
5. 因不可抗力造成损坏的。

微信扫一扫，服务立马到

维修时请出示发票。
保修期的起始日期以产品发票日期为准。
超过保修期或不属于免费维修的产品，本公司维修中心仍竭诚为您服务。

型号：FW45-20B

广东美的环境电器制造有限公司
地址：广东省中山市东凤镇东阜路和穗工业园东区28号
邮编：528425
网址：www.midea.com

版本号：1.0

Midea

使用说明书

电风扇

1 打开微信扫一扫，扫描二维码，进入美书小程序

微信扫描二维码，获取电子说明书

使用前请仔细阅读本说明书及电子说明书，并妥善保管

2 查找产品专属电子说明书（两种方式选其一）

方法一：扫描条码

69数字开头条码见包装箱

方法二：输入产品型号

型号见机身铭牌

3 使用小贴士（推荐）

点击“添加收藏”后，可在美书首页“我的收藏”处直接查阅

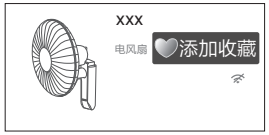

添加收藏

收藏后美书可直接查阅

我的收藏

收藏后美书在此处直接查阅

产品简介

⚠ 注意

说明书图片仅供参考，具体以包装箱内实物为准。

部件名称

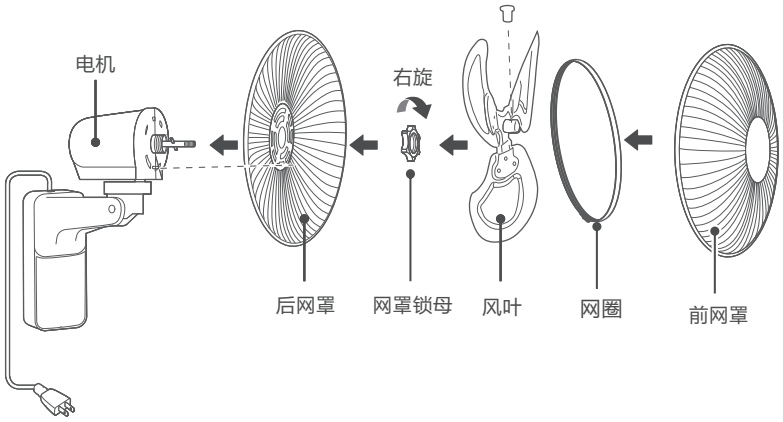

安装说明

⚠ 注意

安装前，先将网罩锁母从电机前壳上旋出，再进行安装。

1 后网罩安装
后网罩上下圆孔对准电机前壳上下凸点。顺时针旋紧网罩锁母，同时固定后网罩。

2 风叶安装
安装风叶前，先把叶片上的蓝色保护膜撕掉。
安装风叶后，用手拨动风叶旋转，确保风叶能正常转动。

3 前网罩安装
将前网罩沿着后网罩的下端同时放在网圈网扣卡槽内，接着将前网罩依次压入网圈内。前后网罩安装到位后用螺丝刀收紧网圈的锁紧螺丝，再套上网圈装饰盖。

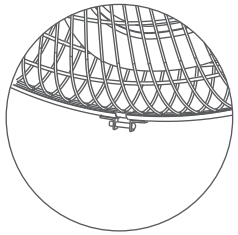

固定安装

⚠ 注意

所有螺钉安装紧固。

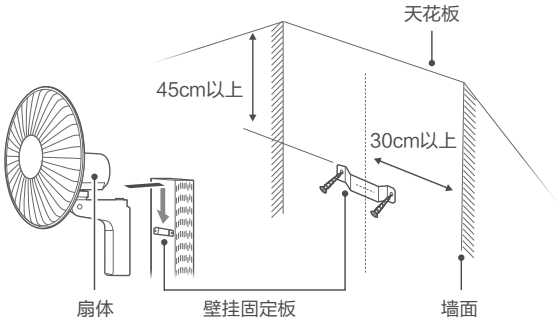

使用说明

机身操作说明

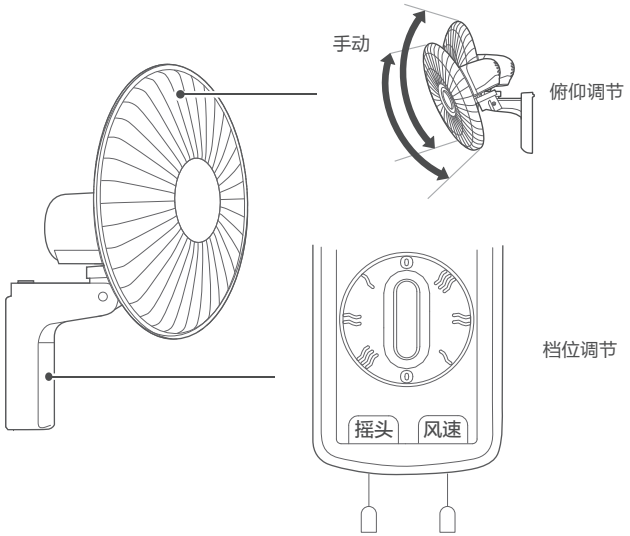

电路原理图

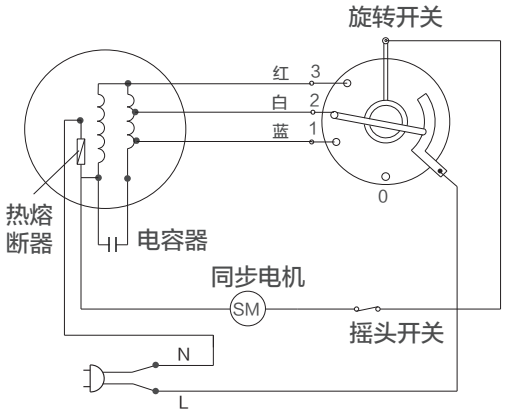

产品参数

产品型号	电压(V~)	频率(Hz)	功率(W)	噪音dB(A)	能效等级	能效值[m^3/(min• W)]
FW45-20B	220	50	110	≤70	3	1.10

产品执行标准：GB 4706.1、GB 4706.27 、GB 4343.1、GB 17625.1、GB 19606、GB 12021.9

清洁保养

注意事项

- 对本产品清洁前，必须先断电源。
- 禁止用水直接冲洗机身。
- 不要使用任何会损坏表面的研磨工具和溶剂清洁本产品可用洗洁精清洗，并及时用干布抹净。
- 禁止拆开产品进行改造。建议定期对本产品进行检查和清洁，以延长其使用寿命。

环保清单

部件名称	有害物质					
	铅(Pb)	汞(Hg)	镉(Cd)	六价铬 (Cr(VI))	多溴联苯 (PBB)	多溴二苯醚 (PBDE)
风叶	○	○	○	○	○	○
外壳组件	○	○	○	○	○	○
电源线	×	○	○	○	○	○
电机组件	○	○	○	○	○	○
电器组件	○	○	×	○	○	○
摇头组件	×	○	×	○	○	○

本表格依据SJ/T 11364的规定编制

“○”表示中国RoHS管控物质或元素在该部件所有均质材料中的含量均在GB/T 26572规定的限量要求以下；

“×”表示中国RoHS管控物质或元素至少在该部件的某一均质材料中的含量超出GB/T 26572规定的限量要求。

安全警示

安全注意事项

- 产品未完成安装，请勿接通电源。移动产品时，请切断电源。
- 拆下防护外壳前必须确保产品与电源断开。
- 请勿用湿手插拔电源插头，避免触电的危险。
- 产品运转时，切勿将手指、尖锐物等伸入网罩。
- 避免在酸碱油、杀虫水、窗帘等物品附近使用。
- 避免在阳光直射、长时间高湿度环境使用。
- 婴儿、老人不宜长时间直接吹强风。

⚠ 可能造成轻伤或者财产损失的事项

- 人离开机器时或机器在不使用状态下，要关掉电源及拔掉电源插头，以免电路出现故障发生意外。
- 使用前，请先检查所用电压是否与产品标识的电压相同。
- 使用前需要先检查电源线以及插头是否破损。如果电源软线损坏，为了避免危险，必须由制造商、其维修部或类似部门的专业人员更换。